FRD FURUKAWA

HYDRAULIC CRAWLER DRILL

# HCR 1000-DVI ADVANCE

特定特殊自動車排出ガス2014年基準適合車

## 革新の「ドリリングオペレーションサポート」システム搭載

**「ドリリングオペレーションサポート」システムは、基本的なせん孔作業の習得を短期間で行えることを目的に、せん孔中のジャミングや孔曲がりを抑制する「ドリリングサポート」システムと、複雑なせん孔操作を簡易化する「オペレーションサポート」システムとで構成されています。**

### ドリリングサポートシステム（せん孔作業サポート）

現行の制御（フラッシング風量減少またはビット回転圧上昇でフィード後進）に加え3種類の制御を追加することで、熟練オペレータが手動で行っているジャミング回避操作を自動で行います。加えて、孔曲りの抑制やドリルツールへの負担も軽減します。

### オペレーションサポートシステム（せん孔機操作サポート）

「オペレーションサポート」システムは、オペレーションサポート操作画面で指定穿孔長を入力した後、フィードレバーの前後進（ワンレバーアクション）だけで口切作業からロッド回収作業まで一連の工程を行うことができます。

オペレーションサポート操作画面




❶ 作動表示
❷ フィードレバー操作指示
❸ 指定穿孔長
❹ 実穿孔長
などが表示されます。

FRD FURUKAWA 古河ロックドリル株式会社

## ■ 全体寸法図

単位：mm

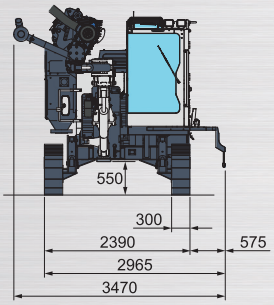


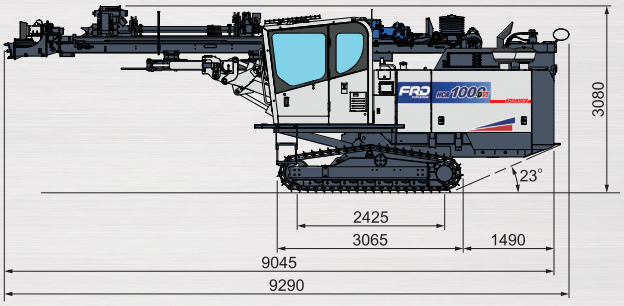


## ■ せん孔範囲図

単位：mm

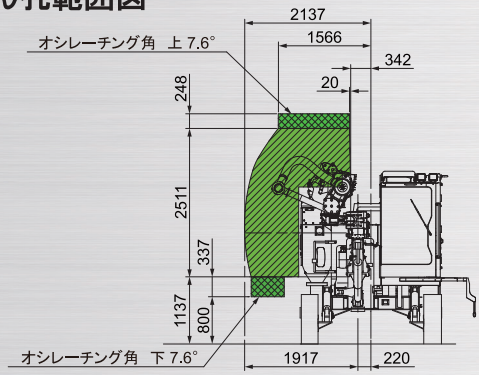


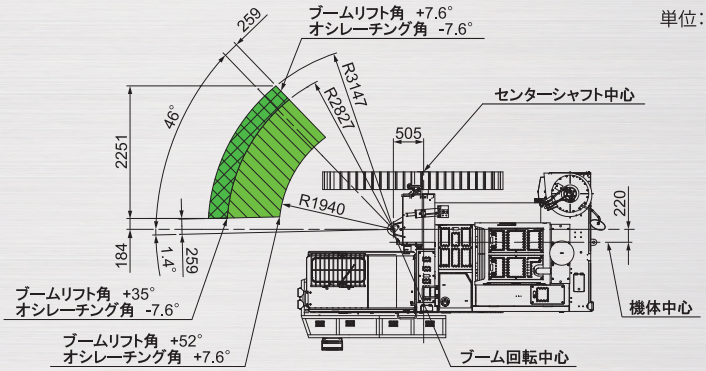


## ■ 仕 様

| Model | HCR1000-DⅥ ADVANCE |
|---|---|
| **全体仕様** | |
| 全質量（ROPS/FOPSキャビン） | 11,490 kg |
| 全長 | 9,290 mm |
| 全幅（輸送時） | 3,470 mm（2,400 mm） |
| 全高 | 3,080 mm |
| **ドリフタ** | |
| 形式 | HD818 |
| 質量（RP付） | 202 kg（281 kg） |
| 打撃数 | 2,800 ～ 3,400 $min^{-1}$ |
| **トラックユニット** | |
| 揺動角度 | ±10° |
| 走行速度 | 0 ～ 3.5 km/h |
| 登坂能力 | 57.7 %（30°） |
| 最大牽引力 | 74.0 kN |
| **エンジン** | |
| メーカ | カミンズ CUMMINS |
| 名称 | QSB6.7（Tier4 Final / Stage Ⅳ） |
| 形式 | 水冷6気筒電子制御式ディーゼルエンジン |
| 定格出力 | 168 kW / 2,200 $min^{-1}$ |
| 燃料タンク容量 | 320 L |
| DEFタンク容量 | 19 L |
| **油圧装置** | |
| 可変容量ポンプ | アキシャルピストンポンプ x 2 |
| 定容量ポンプ | ギヤポンプ x 3 |
| オイルタンク容量 | 170 L |
| **コンプレッサ** | |
| 名称 | PDS265-S37B |
| 形式 | スクリュウ回転型1段圧縮油冷式 |
| メーカ | AIRMAN |
| 吐出空気量 | 6.1 $m^3$/min |
| 吐出圧力 | 1.03 MPa |

| Model | HCR1000-DⅥ ADVANCE |
|---|---|
| **ブーム** | |
| 形式 | フィックスブーム |
| ブームリフト角 | 上52°、下20° |
| ブームスイング角 | 右45°、左2° |
| **ガイドシェル（10/12フィート）** | |
| 全長 | 7,845 mm |
| フィード長（RP付） | 4,704 mm（4,529 mm） |
| ガイドスライド長 | 1,200 mm |
| ガイドスイング角 | 右30°、左90° |
| ガイドチルト角 | 180° |
| 最大引抜力 | 24.5 kN |
| フィード方式 | 油圧モータ駆動チェーン式 |
| **ダストコレクタ** | |
| 風量 | 20 $m^3$/min |
| エレメント数 | 4 本 |
| **ロッドチェンジャ（10/12フィート）** | |
| 格納ロッド数 | 5 本 |
| ロッド長さ | 3,050 mm（10 ft）/ 3,660 mm（12 ft） |
| **ロッド・ビット** | |
| せん孔径 | φ64 ～ 89 mm |
| ビット形状 | ボタン、クロス、スパイク |
| 使用ロッドサイズ | 32H, 38R, 45R,（38H） |
| 使用ロッド長さ | 3,050 mm（10 ft）/ 3,660 mm（12 ft） |
| 最大スタータロッド長 | 4,270 mm |

- 掲載写真はカタログ用にポーズをつけて撮影したものです。機械から離れる場合は必ず作業装置を接地させるなど、安全に心がけてください。
- 本カタログの機械本体および装備は、改良などによりお届けします製品と異なる場合があります。また、仕様は予告なく変更することがあります。
- 掲載写真はオプション装備品を含んでいます。また、販売仕様と一部異なる場合があります。

古河機械金属グループ
FRD FURUKAWA 古河ロックドリル株式会社

本　社　〒100-8370　東京都千代田区大手町二丁目6番4号　☎ 03(6636)9519
札幌支店　☎ 011(374)5125　北陸出張所　☎ 076(235)9001
東北支店　☎ 022(384)1301　関西支店　☎ 06(6475)8251
関東支店　☎ 027(326)9611　中四国支店　☎ 082(962)3322
東京支店　☎ 048(227)4560　九州支店　☎ 092(948)1888
名古屋支店　☎ 0568(76)7755

お問合せは

## ■ 全体寸法図

単位：mm

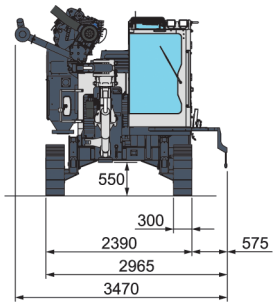


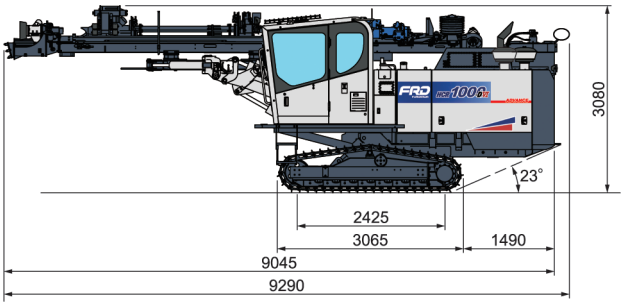


## ■ せん孔範囲図

単位：mm

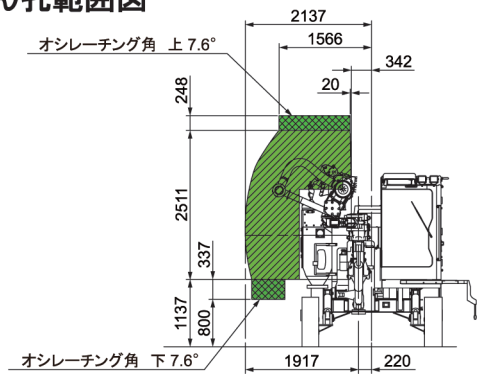


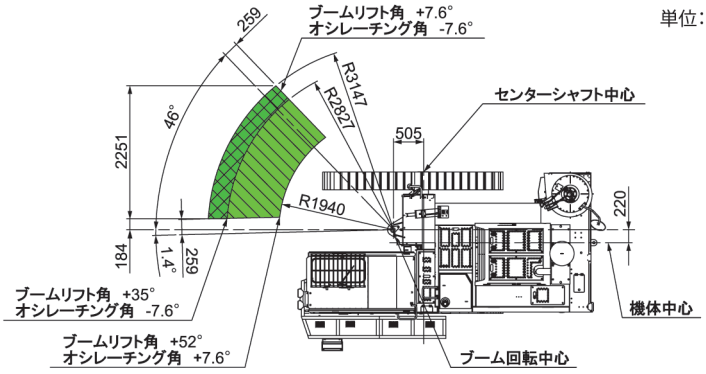


## ■ 仕 様

| Model | HCR1000-DⅥ ADVANCE |
|---|---|
| **全体仕様** | |
| 全質量（ROPS/FOPSキャビン） | 11,490 kg |
| 全長 | 9,290 mm |
| 全幅（輸送時） | 3,470 mm（2,400 mm） |
| 全高 | 3,080 mm |
| **ドリフタ** | |
| 形式 | HD818 |
| 質量（RP付） | 202 kg（281 kg） |
| 打撃数 | 2,800 ～ 3,400 $min^{-1}$ |
| **トラックユニット** | |
| 揺動角度 | ±10° |
| 走行速度 | 0 ～ 3.5 km/h |
| 登坂能力 | 57.7 %（30°） |
| 最大牽引力 | 74.0 kN |
| **エンジン** | |
| メーカ | カミンズ CUMMINS |
| 名称 | QSB6.7（Tier4 Final / Stage Ⅳ） |
| 形式 | 水冷6気筒電子制御式ディーゼルエンジン |
| 定格出力 | 168 kW / 2,200 $min^{-1}$ |
| 燃料タンク容量 | 320 L |
| DEFタンク容量 | 19 L |
| **油圧装置** | |
| 可変容量ポンプ | アキシャルピストンポンプ x 2 |
| 定容量ポンプ | ギヤポンプ x 3 |
| オイルタンク容量 | 170 L |
| **コンプレッサ** | |
| 名称 | PDS265-S37B |
| 形式 | スクリュウ回転型1段圧縮油冷式 |
| メーカ | AIRMAN |
| 吐出空気量 | 6.1 $m^3$/min |
| 吐出圧力 | 1.03 MPa |

| Model | HCR1000-DⅥ ADVANCE |
|---|---|
| **ブーム** | |
| 形式 | フィックスブーム |
| ブームリフト角 | 上52°、下20° |
| ブームスイング角 | 右45°、左2° |
| **ガイドシェル（10/12フィート）** | |
| 全長 | 7,845 mm |
| フィード長（RP付） | 4,704 mm（4,529 mm） |
| ガイドスライド長 | 1,200 mm |
| ガイドスイング角 | 右30°、左90° |
| ガイドチルト角 | 180° |
| 最大引抜力 | 24.5 kN |
| フィード方式 | 油圧モータ駆動チェーン式 |
| **ダストコレクタ** | |
| 風量 | 20 $m^3$/min |
| エレメント数 | 4 本 |
| **ロッドチェンジャ（10/12フィート）** | |
| 格納ロッド数 | 5 本 |
| ロッド長さ | 3,050 mm（10 ft）/ 3,660 mm（12 ft） |
| **ロッド・ビット** | |
| せん孔径 | φ64 ～ 89 mm |
| ビット形状 | ボタン、クロス、スパイク |
| 使用ロッドサイズ | 32H, 38R, 45R,（38H） |
| 使用ロッド長さ | 3,050 mm（10 ft）/ 3,660 mm（12 ft） |
| 最大スタータロッド長 | 4,270 mm |

- 掲載写真はカタログ用にポーズをつけて撮影したものです。機械から離れる場合は必ず作業装置を接地させるなど、安全に心がけてください。
- 本カタログの機械本体および装備は、改良などによりお届けします製品と異なる場合があります。また、仕様は予告なく変更することがあります。
- 掲載写真はオプション装備品を含んでいます。また、販売仕様と一部異なる場合があります。

古河機械金属グループ
FRD FURUKAWA 古河ロックドリル株式会社

本　社　〒100-8370　東京都千代田区大手町二丁目6番4号　☎ 03(6636)9519
札幌支店　☎ 011(374)5125　北陸出張所　☎ 076(235)9001
東北支店　☎ 022(384)1301　関西支店　☎ 06(6475)8251
関東支店　☎ 027(326)9611　中四国支店　☎ 082(962)3322
東京支店　☎ 048(227)4560　九州支店　☎ 092(948)1888
名古屋支店　☎ 0568(76)7755

お問合せは